PRZEKRÓJ CHARAKTERYSTYCZNY I-I

Skala 1:100

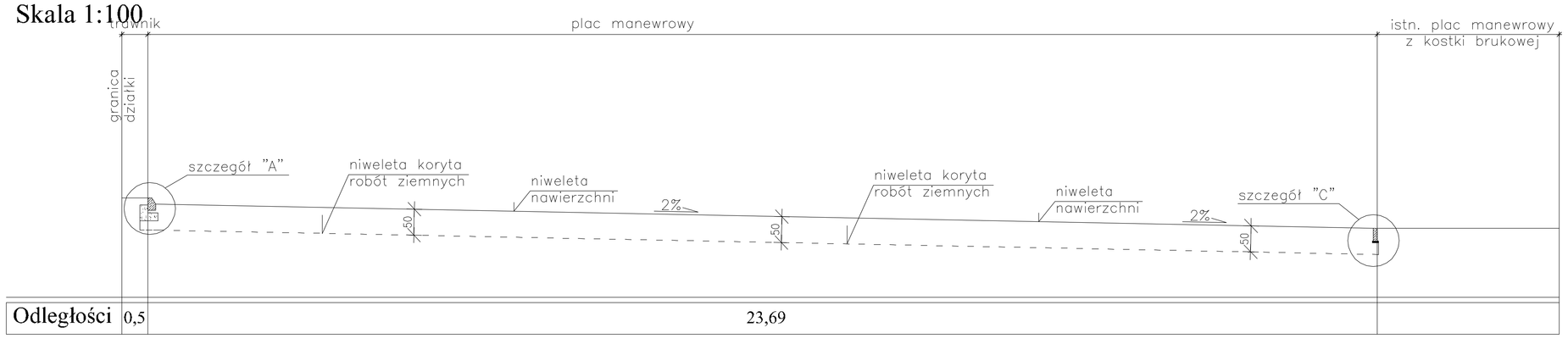

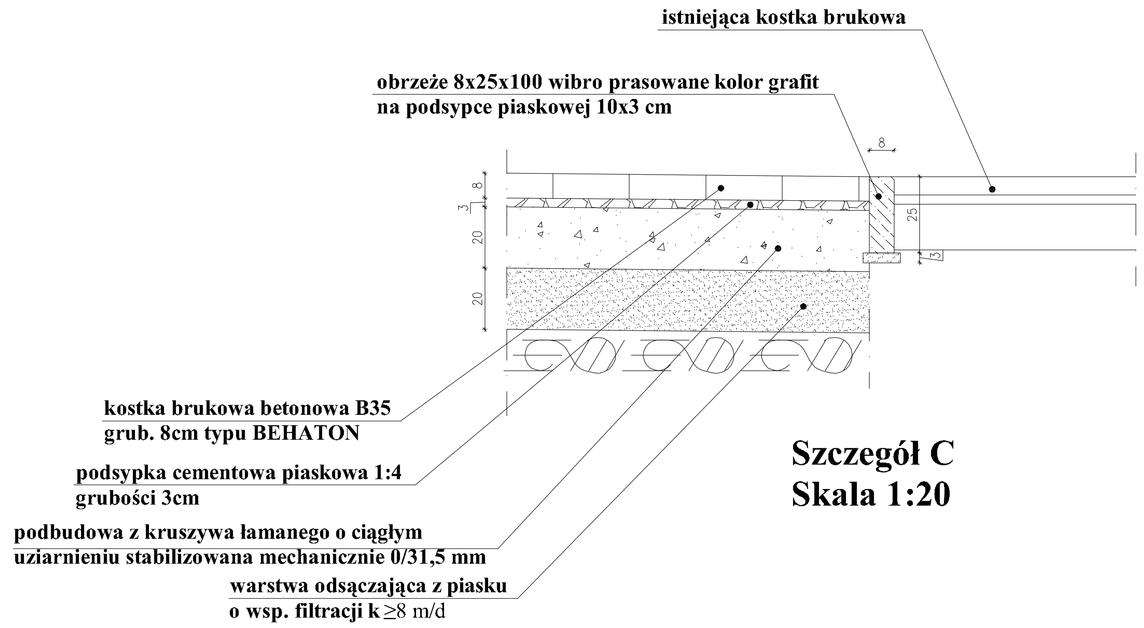

Szczegół C
Skala 1:20

PRZEKRÓJ CHARAKTERYSTYCZNY II-II

Skala 1:100

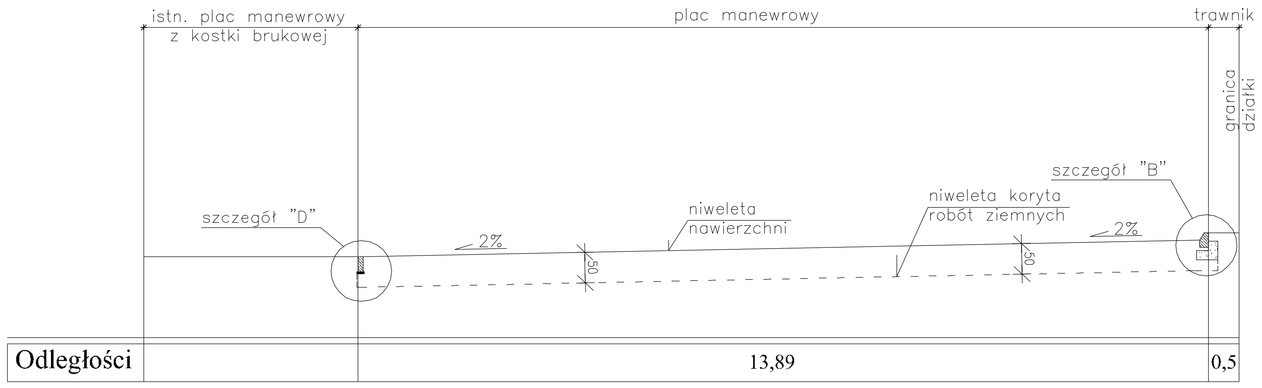

Szczegół D
Skala 1:20

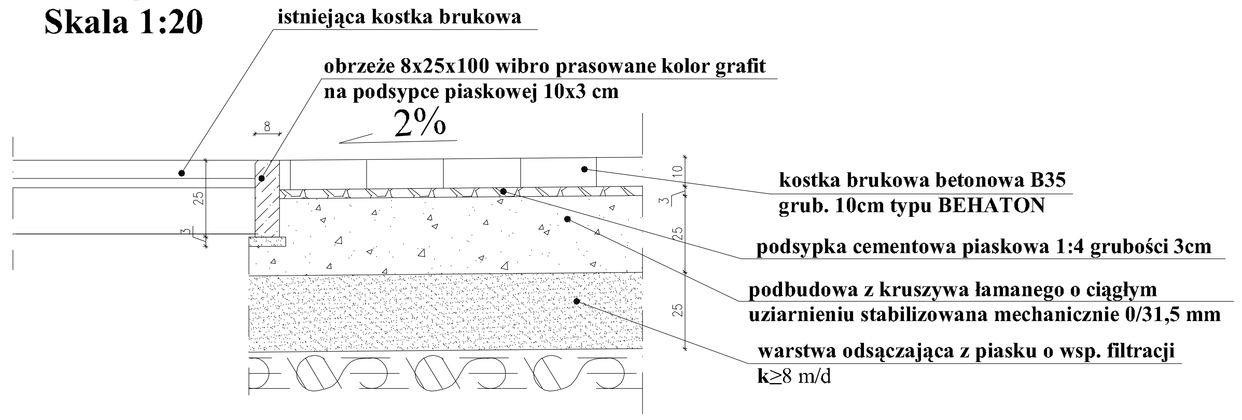

Szczegół A
Skala 1:20

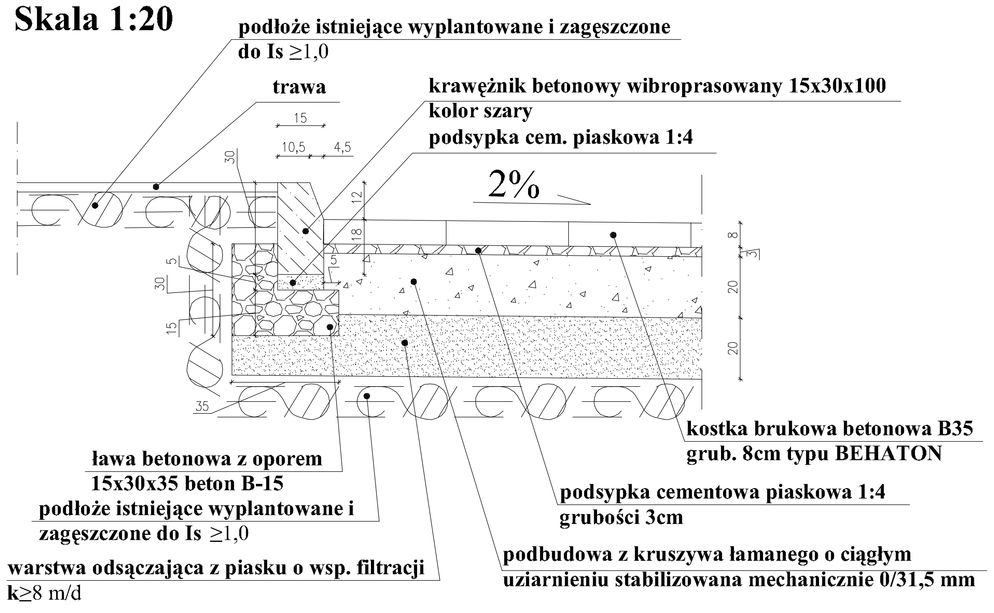

Szczegół B
Skala 1:20

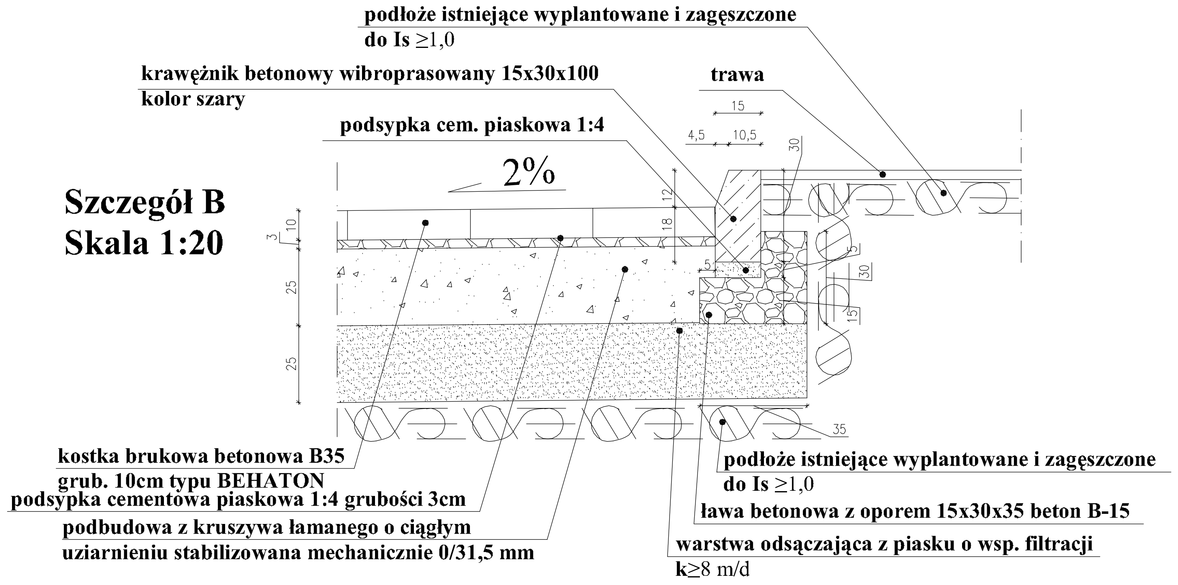

KARCAD	KARCAD Chmielowice ul. Spacerowa 23 26-026 Morawica			Nr rys. D2
Temat i adres obiektu:	Projekt remontu budynku remizo-swietlicy w miejscowosci Czarnia, Gmina Czarnia.			Skala: 1:50
Inwestor:	GMINA CZARNIA, Czarnia 41 07-431 Czarnia			Data: 10 styczeń 2010r.
Branza:	DROGOWA			
Tresc rysunku:	PRZEKROJE CHAR. UTWARDZENIA TERENU			
		Specjalnosc	Nr uprawnien	Podpis
Projektowal:	mgr inz arch.Marek Góra	Architektoniczna	202/84	
Sprawdzil:				
Opracowal:	mgr inz Urszula Warzecha Tywoniuk			